10A/30A - ANFRAGEFORMULAR FÜR SONDER-KOLLEKTOREN

Ringe

Ringe als 30A_____

Ringe als 10A_____

Bürsten

☐ Graphit

☐ Phosphorbronze

Rohrlänge

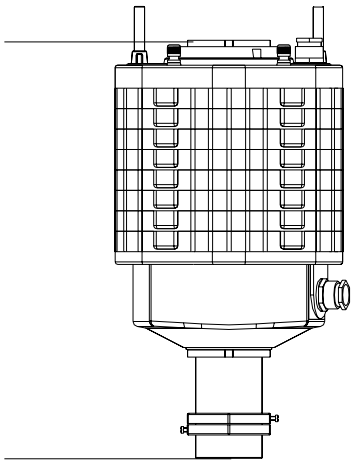

Kabelklemmen

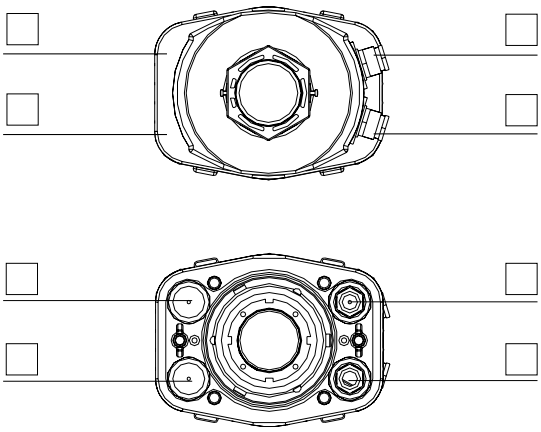

1 M20

2 M25

Anweisung

- Die gewünschte Anzahl der Ringe für 30A und für 10A angeben.
- Die gewünschte Länge des Rohrs am Eingang und am Ausgang angeben, wenn sie von der Standardlänge abweicht (siehe Aussenmasse).
- Den Typ der gewünschten Kabelklemme auf die obere Kappe und die Unterplatte angeben.

Anmerkungen