10A/30A - MODULO RICHIESTA PER COLLETTORE NON STANDARD

Anelli

N° anelli 30A _____

N° anelli 10A _____

Spazzole

☐ Grafite

☐ Bronzo fosforoso

Lunghezza tubo

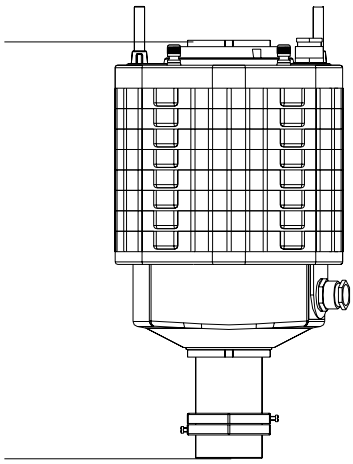

Pressacavi

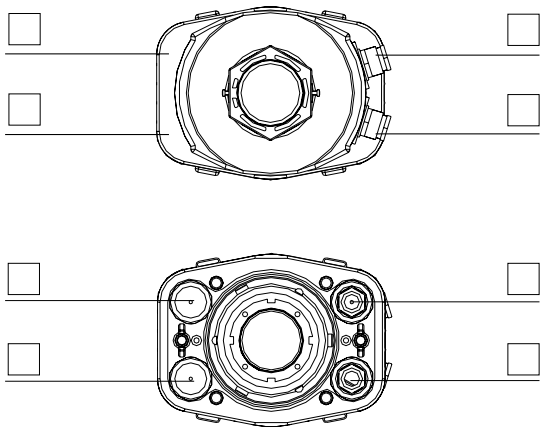

1 M20

2 M25

Istruzioni

- Indicare il numero di anelli da 30A e da 10A richiesti e il tipo di spazzole.
- Indicare la lunghezza del tubo richiesta in entrata e in uscita, se diversa da quella standard indicata nelle dimensioni di ingombro.
- Indicare il tipo di pressacavi richiesti sul coperchio superiore e sulla piastra inferiore.

Note